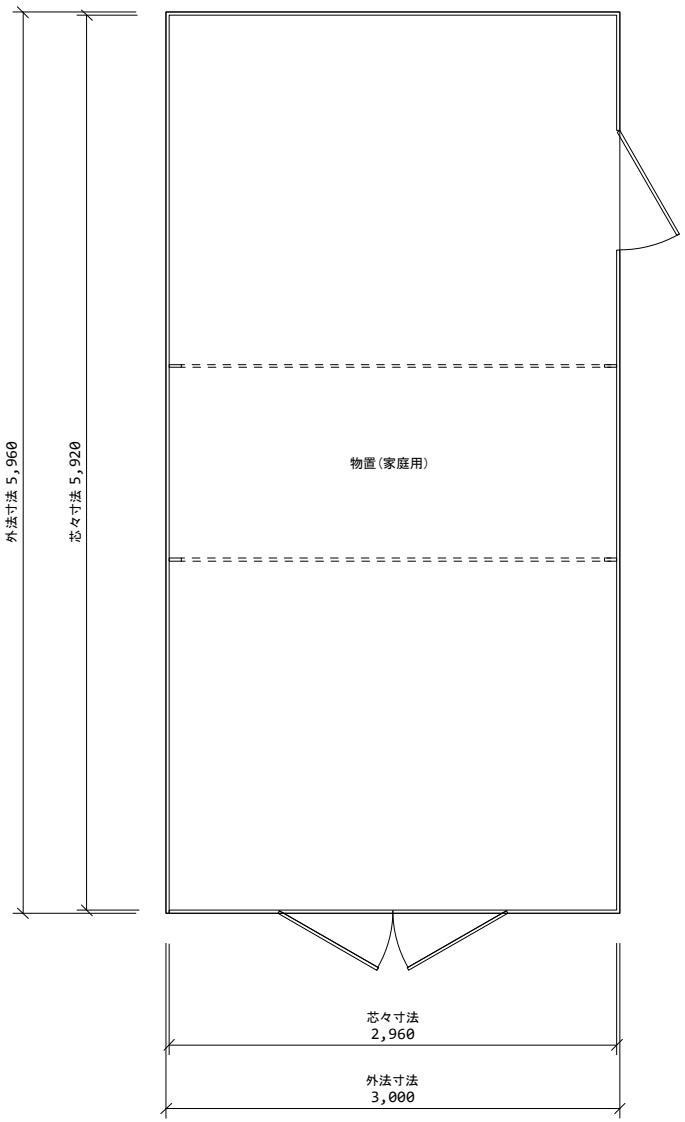

平面図１／５０

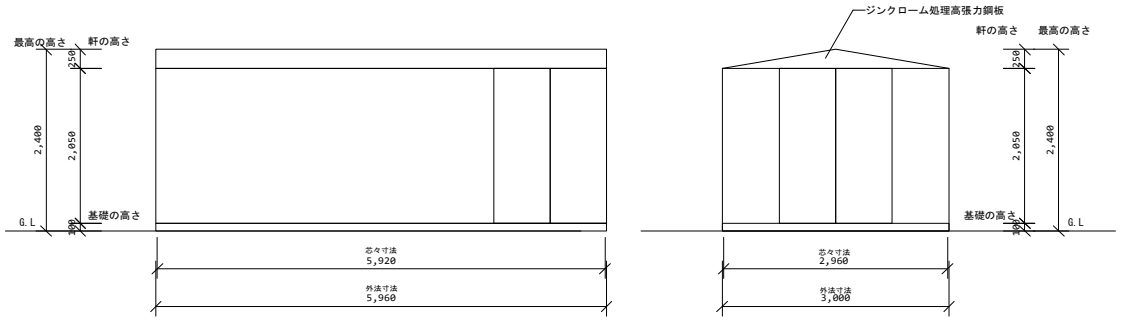

正面図　　側面図

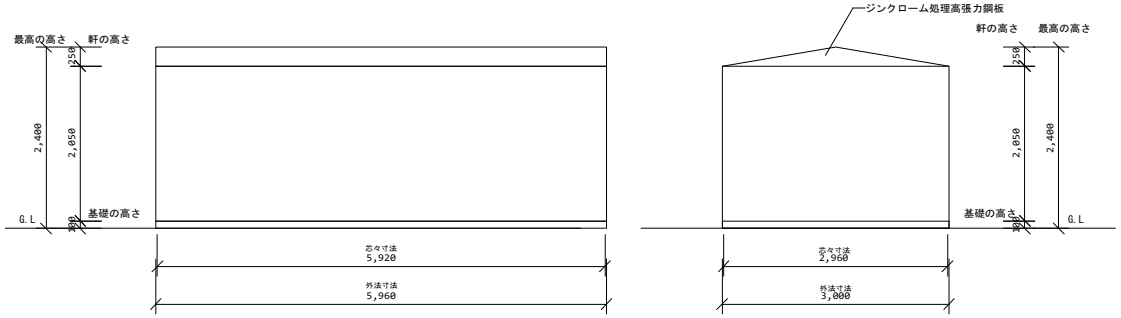

背面図　　側面図

立面図１／１００

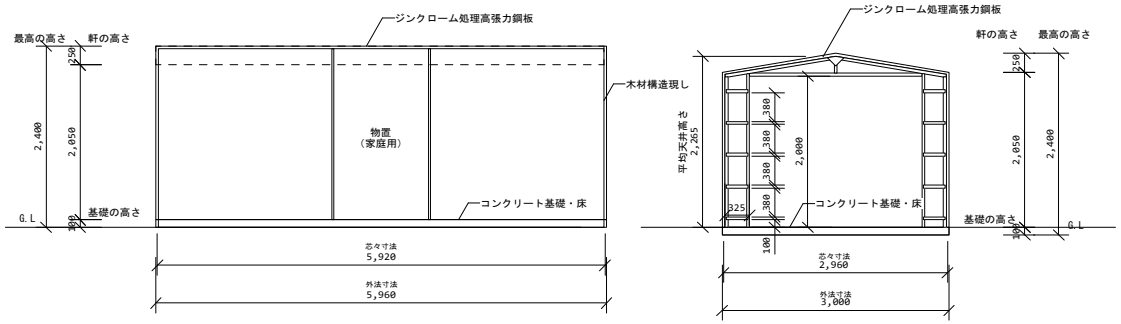

背面図　　側面図

断面図１／１００

3060HK3